JRC-23F

12.5×7.5×10

c UL us E169380

特点

- 线圈功耗低。
- 高灵敏度。
- 体积小，重量轻。
- 可直接焊接在印刷线路板中。
- 用于自动装置、通讯设备、无线电遥控、声控玩具。

订货信息

JRC-23F H S DC12V
1 2 3 4

1 型号：JRC-23F
2 线圈功耗：无:0.2W；H:0.15W
3 封装：S: 耐清洗式；无:耐焊剂式
4 线圈额定负载(V)：DC:1.5,3,5,6,9,12,24

触点参数

触点形式	1C(SPDT(B-M))	
触点材料	AgNi(镀金)	
触点负载	0.5A/125VAC; 1A/30VDC; 0.3A/60VDC	
最大切换功率	30W 62.5VA	
最大切换电压	60VDC 125VAC	最大切换电流: 1A
接触电阻	≤100mΩ	IEC 61810-7中第4.12条
电耐久性	1×10^5	IEC 61810-7中第4.30条
机械耐久性	5×10^6	IEC 61810-7中第4.31条

注: 触点的最小负载为50mA/6VDC。

线圈参数

线圈电压 VDC		线圈电阻 Ω ±10%	吸合电压 VDC(最大) (额定电压的80%)	释放电压 VDC(最小) (额定电压的10%)	线圈功耗 W	动作时间 ms	释放时间 ms
额定	最大						
1.5	3	15	1.2	0.15	0.15	≤5	≤5
3	6	60	2.4	0.30			
5	10	166.7	4.0	0.50			
6	12	240	4.8	0.60			
9	18	540	7.2	0.90			
12	24	960	9.6	1.20			
24	48	3840	19.2	2.40			
1.5	2.25	11.3	1.2	0.15	0.2	≤5	≤5
3	4.5	45	2.4	0.30			
5	7.5	125	4.0	0.50			
6	9.0	180	4.8	0.60			
9	13.5	405	7.2	0.90			
12	18.0	720	9.6	1.20			
24	36.0	2880	19.2	2.40			

注意: 1. 使用的线圈电压低于线圈额定电压时将会损害继电器的工作。
2. 吸合、释放电压仅供检测用,不是设计的使用指标。
3. 若无其它规定，继电器的所有试验及应用，线圈应加线圈参数表中规定的额定电压及其极性（如果有的话）。

技术特性

绝缘电阻	最小1000MΩ(500VDC)	IEC 61810-7 中第4.11条
介质耐压 断开触点间 触点与线圈间	 400VAC 1分钟 1000VAC 1分钟	IEC 61810-7 中第4.9条
耐冲击	98m/s^2 11ms	IEC 61810-7 中第4.26条
抗振性	10Hz~55Hz 双振幅 3.3mm	IEC 61810-7 中第4.28条
引出端强度	5N	IEC 61810-7 中第4.24条
环境温度	-30℃~70℃	
相对湿度	5%~85%	IEC 61810-7 中第4.16条
重量(约)	2.2 g	IEC 61810-7 中第4.7条

安全认证

安全认证	UL&CUR
负载	1A/30VDC; 0.5A/125VAC; 0.3A/60VDC

外形尺寸 mm

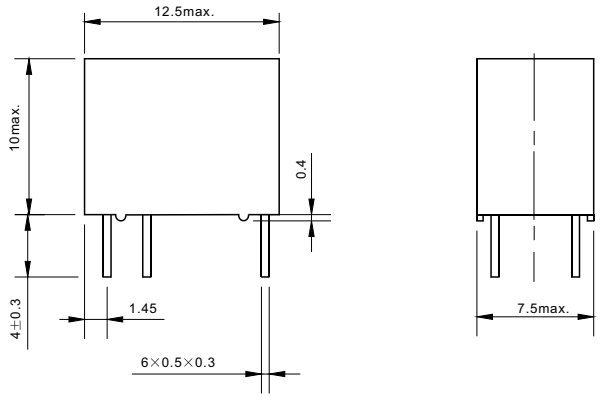

外形尺寸图

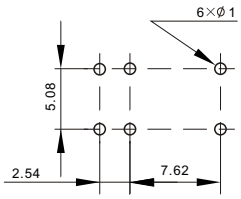

安装尺寸图（底视图）

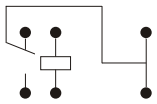

接线图（底视图）

注：产品外形尺寸未注尺寸公差的，当外形尺寸≤1mm时，公差为±0.2mm；当外形尺寸在(1-5)mm之间时，公差为±0.3mm；当外形尺寸>5mm，公差为±0.4mm。